Football à 5 : règles.

Ces règles sont en cohérence avec le règlement adopté pour le rencontre Festifoot. Elles reprennent les fondements du football.

Voici les aménagements proposés pour le football scolaire, à 5.

Durée du jeu : de 5 à 15 minutes.

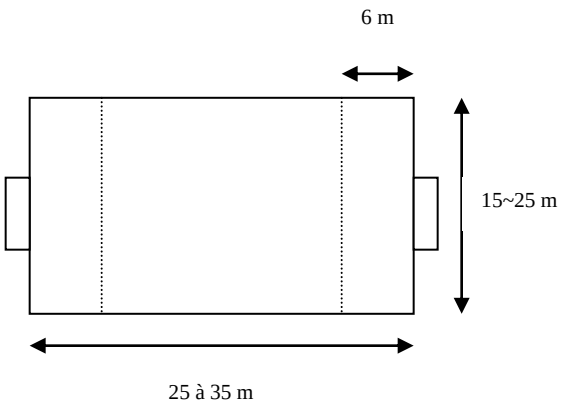

Le terrain de jeu :

- un champ de jeu rectangulaire (*voir ci-contre*) (taille à moduler en fonction du nombre de terrains à installer) ;
- Deux zones de 6 mètres.

Composition des équipes : 2 équipes de 5 joueurs, 4 joueurs de champ et un gardien.

But du jeu : mettre des buts…

Règles du jeu :

1. ***Le terrain de jeu :***

- Le gardien est seul autorisé à prendre la balle en main. Il ne peut le faire que dans la zone des 6 mètres.

2. ***Interaction entre les joueurs et la balle***

- Toute faute grave est sanctionnée d'un pénalty, tiré face au but, sur la ligne des 6 mètres.
- Toute faute dans la zone des 6 mètres est sanctionnée d'un pénalty.
- Toute faute hors de la zone des 6 mètres est sanctionnée d'un coup franc.
- Tout manquement au respect des adversaires ou de l'arbitre vaudra une exclusion du terrain pour le match.
- Il n'y a **pas de** règles de **hors-jeu**.

3. ***Mises et remises en jeu :***

- La mise en jeu ou la remise en jeu après un but se fait au centre du terrain. Une passe doit être faite.
- La remise en jeu suite à **une sortie en touche** s'effectue **au pied**.
- La remise en jeu suite à une sortie de but se fait au pied, aux 6 mètres.
- Tout coup-franc est direct.
- Le gardien dégage à la main.